waterplus+

SPEC SHEET

report number : 06-20121124-04

MHB-3-39

multistage booster pump

voltage *(U)*	: 1 x 220 *v~* / 50 *hz*	max water temp *(tmax)*	: 70 *°C*
power *(P1)**	: 630 *w*	max pressure *(Pmax)*	: 10 *bar*
power *(P2)*	: 550 *w*	capacitor	: 15 *µF* / 450 *v*
current *(I)**	: 2.84 *A*	seal	: 155-15 *(graphite/ceramic)*
pump *(in x out)*	: 1"*F* x 1"*F*	bearing	: 6201-2RS / 6202-2RS
pres control *(in x out)*	: 1"*M* x 1"*M*	shaft	: sus304
min flow *(Qmin)*	: 2 *lpm*	impeller	: sus304
nominal flow *(Qnom)*	: 3.0 *m3/h* • 50 *lpm*	diffuser	: sus304
nominal head *(Hnom)*	: 25.5 *m*	insulasi	: F
max flow *(Qmax)*	: 4.7 *m3/h* • 78 *lpm*	ip proteksi	: ip55
total head *(Hmax)*	: 38.5 *m*		

PERFORMANCE CURVE/*kurva perfoma*

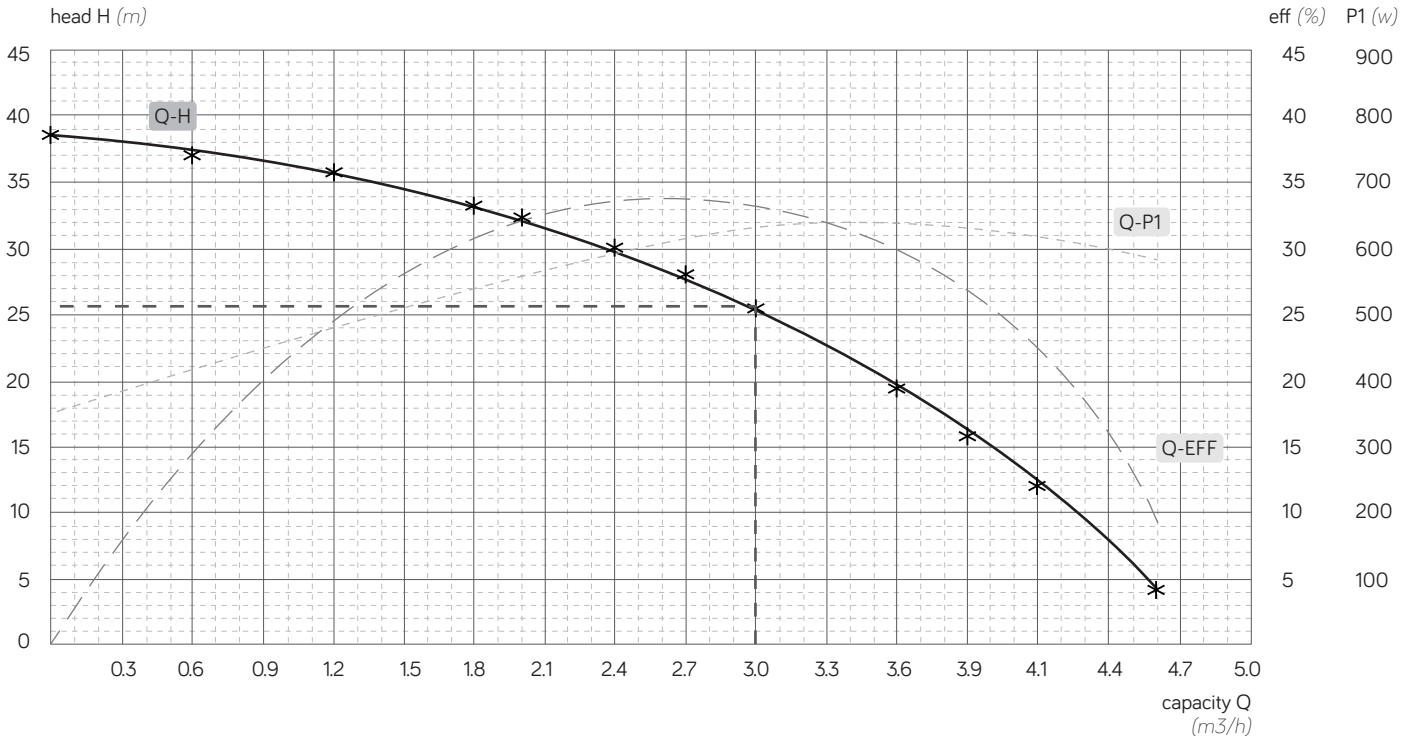

PERFORMANCE TABLE/*tabel perfoma*

Q *(m3/h)*	H *(m)*	I *(A)*	p1 *(w)*	eff *(%)*
0.0	38.5	1.57	350	0.00
0.6	37.0	1.79	400	15.12
1.2	35.6	2.11	470	24.77
1.8	33.3	2.39	530	30.82
2.0	32.2	2.49	550	31.91
2.4	30.0	2.66	590	33.25
2.7	28.0	2.77	610	33.77
3.0	25.5	2.84	630	33.09
3.6	19.2	2.89	630	29.90
3.9	15.6	2.82	630	26.32
4.2	12.0	2.75	610	22.51
4.7	4.1	2.62	580	9.05

TECHNICAL DRAWING/*gambar teknik*

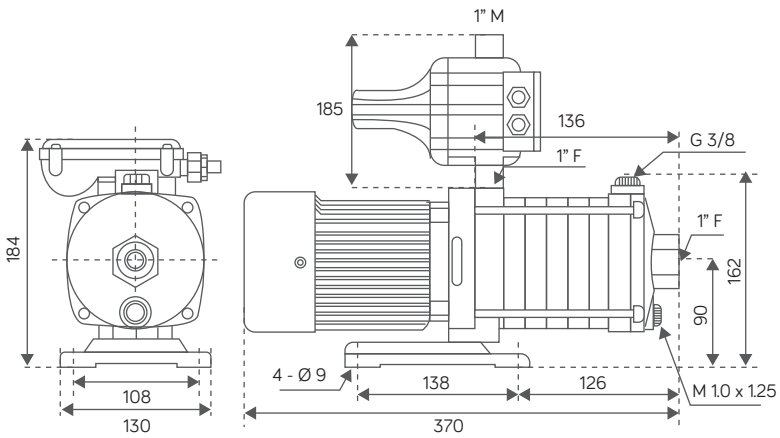

waterplus+ | *service center: (021)-422-6888 • whatsapp: 0878 7453 9888 • email: info@waterplus.com*

untuk setiap produk yang anda beli, kami akan memberikan satu liter air bersih untuk mereka yang membutuhkan. ONE FOR ONE.

**rated current & power*

***konten pada dokumen ini dapat berubah karena persyaratan di berbagai situs, pasar dan/atau negara, kadaluwarsa atau termasuk kelalaian, ketidakakuratan atau hal lainnya, kesalahan. semua konten dapat berubah tanpa pemberitahuan sebelumnya*