residential & industrial
water solutions

pond & fountain manual book

buku petunjuk pompa air mancur & kolam

ROTOR MAGNET

24 JAM NONSTOP
6 BLN GARANSI MOTOR

NOMER PENDAFTARAN MANUAL & GARANSI
IMKG.594.02.2020

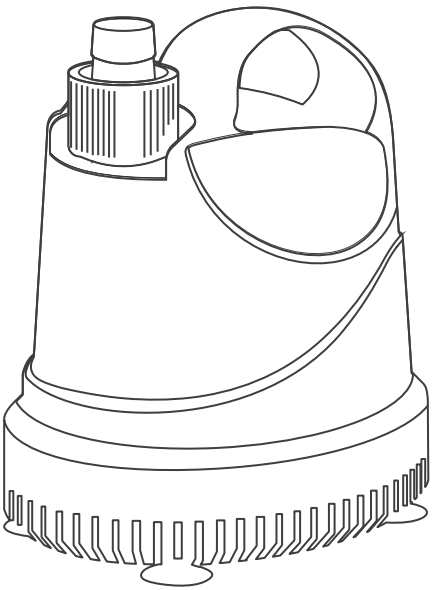

waterplus+

STATOR TAHAN AIR

ROTOR MAGNET

International Quality Certification ISO ISO 9001:2008

CE CONFORMITÉ EUROPÉENNE

DAFTAR ISI

3. perlengkapan dan nama suku cadang/ cara penggunaan perbaikan dan pengecekan

4. cara pemasangan model kepala pompa

5. hal-hal yang perlu diperhatikan sebelum menggunakan pompa air

6. masalah dan pemecahannya/ batasan jaminan

7. instalasi pompa air mancur/data teknis

PERLENGKAPAN DAN NAMA SUKU CADANG

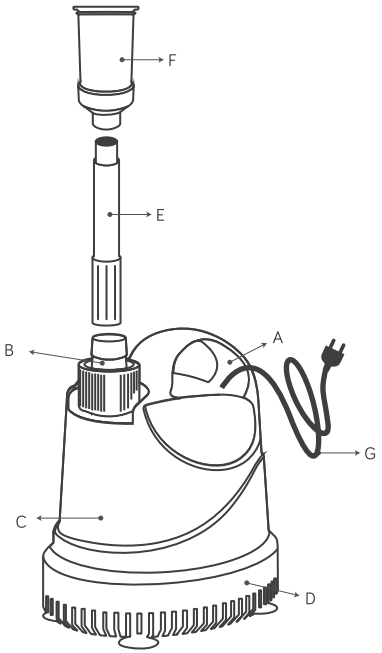

A : pegangan

B : outlet selang

C : rumah pompa

D : saringan pompa

E : selang pancar

F : kepala air mancur

G : kabel

CARA PENGGUNAAN, PERBAIKAN DAN PENGECEKAN

- pada dasarnya pompa ini dapat digunakan untuk berbagai keperluan, seperti : rumah tangga, akuarium, pengurasan bak penampungan (water storage), menyiram tanaman, air mancur, air terjun buatan dan genangan air
- tidak disarankan untuk digunakan pada air kotor atau air yang mengandung pasir dan partikel lainnya
- tidak disarankan untuk air asin
- kami menganjurkan agar pemakaian harus sesuai dengan petunjuk dan peraturan yang berlaku sehingga pompa bekerja dengan normal dalam jangka waktu yang lama
- sebelum menyalakan pompa, pastikan instalasi listrik pompa dan pipa telah benar
- untuk penggunaan di luar ruangan, pastikan sambungan instalasi listrik terlindungi dari air agar tidak terjadi listrik konslet
- periksa secara berkala, besihkan jika terdapat kotoran yang menghambat kinerja pompa
- pengecekan/perbaikan dilakukan oleh teknisi resmi

CARA PEMASANGAN MODEL KEPALA POMPA

1. water bell head fountain

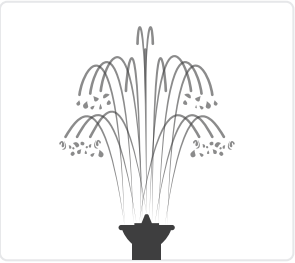

2. volcano head fountain

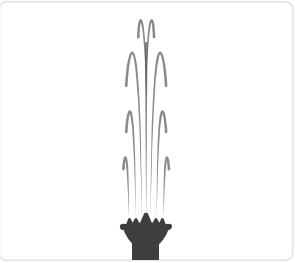

3. geyser head fountain

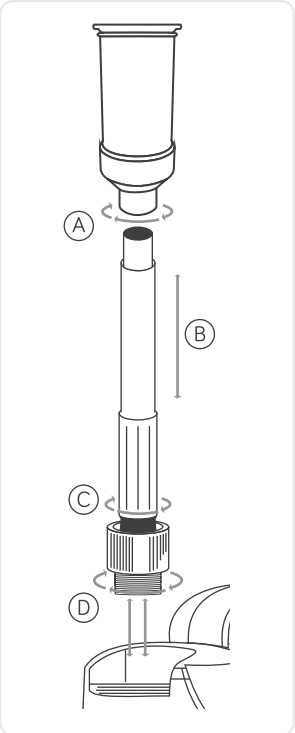

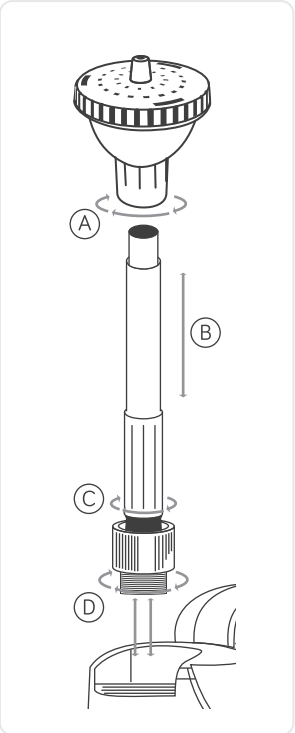

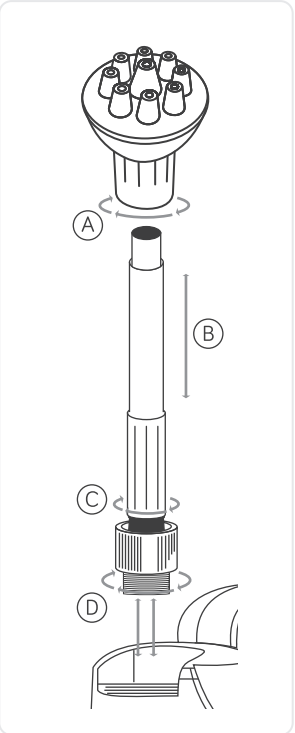

KETERANGAN

A. putar dan tekan

B. setelan flexibel tinggi/rendah

C. putar dan tekan

D. putar dan kencangkan

HAL-HAL YANG PERLU DIPERHATIKAN SEBELUM MENGGUNAKAN POMPA AIR

PERHATIAN

jika kabel senur suplai rusak, penggantian dilakukan oleh pabrik pembuat, agen layananya atau pusat servis yang telah ditunjuk atau personel berkualifikasi serupa guna menghindari bahaya

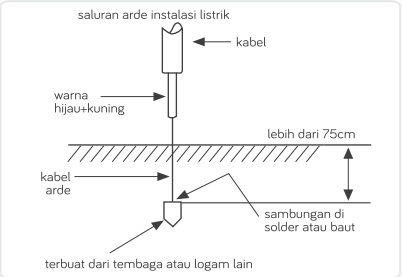

1. untuk menghindari kemungkinan kecelakaan yang disebabkan oleh arus pendek karena isolasi sambungan yang kurang sempurna, maka pastikan instalasi listrik yang ada dilengkapi dengan arde
   - putuskan terlebih dahulu arus listrik yang ada, baru dilakukan penyambungan kawat arde
   - untuk menghindari terjadinya ledakan, jangan menghubungkan kawat arde dengan pipa gas
2. stop kontak dan sambungan harus aman dari percikan air

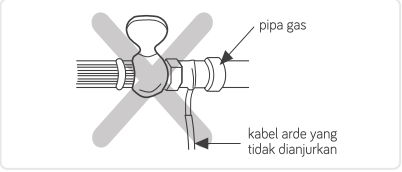

3. pastikan tegangan dan frekuensi yang tercantum pada pompa sesuai dengan sumber listrik
4. jangan menggunakan pompa, jika dalam kondisi rusak jika pompa rusak, bawalah pompa hanya kepada teknisi yang telah ditunjuk resmi

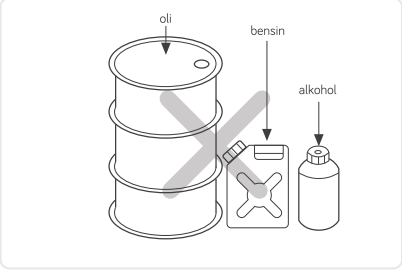

5. pompa tidak dapat digunaan yang bersifat mudah terbakar/meledak atau cairan berbahaya lainnya
6. batas suhu cairan adalah 40°c, berhati-hatilah untuk tidak memompa air panas yang dapat mengakibatkan kerusakan pada pompa
7. tidak diperkenankan mengangkat pompa dengan menggunakan kabel pompa itu sendiri

MASALAH DAN PEMECAHANNYA

PERMASALAHAN	KEMUNGKINAN PENYEBAB	PEMECAHAN
pompa tidak mengeluarkan air, tidak bekerja atau mati setelah menyala sebentar	1. tidak ada tegangan listrik pada sumber 2. kabel terlepas atau rusak 3. salah satu kabel fasa tidak terhubung 4. impeller terhalang 5. motor atau kapasitor rusak 6. ketinggian air terlalu rendah 7. tegangan listrik terlalu rendah 8. steker tidak terpasang dengan benar	1. periksa jaringan listrik ganti kabel 2. periksa kotak terminal dan kabel 3. bersihkan impeller dari kotoran 4. bawa unit ke pusat servis 5. periksa ketinggian air 6. naikkan tegangan sesuai pada nameplate pompa 7. pastikan steker terpasang dengan benar
pompa bekerja, tetapi tidak mengeluarkan air	1. strainer terhalang 2. ketinggian air terlalu rendah	1. bersihkan strainer 2. periksa ketinggian air
pompa air celup terlalu sering on off, thermal protector bekerja terlalu sering	1. impeller tersumbat material padat 2. air/cairan yang dipompa suhu nya terlalu tinggi 3. tegangan terlalu rendah/tinggi 4. kapasitor rusak	1. bersihkan impeller 2. pastikan suhu air/cairan di bawah suhu maksimal (40°C) 3. sesuaikan tegangan dengan yang tercantum pada nameplate pompa 4. bawa unit ke pusat servis
air yang keluar dari pompa sedikit `	1. strainer tersumbat sebagian 2. impeller rusak 3. pipa keluaran terlalu tinggi 4. tegangan listrik turun 5. rotor rusak 6. mechanical seal rusak 7. pipa/selang fleksibel outlet tersumbat	1. bersihkan strainer 2. bawa unit ke pusat servis 3. pastikan spesifikasi pompa sesuai kebutuhan 4. pastikan tegangan sesuai tegangan nameplate 5. bawa unit ke pusat servis 6. bawa unit ke pusat servis 7. bersihkan pipa/selang fleksibel outlet

BATASAN JAMINAN

jaminan tidak berlaku jika:

- terhadap cacat atau tidak berfungsi karena kesalahan pemasangan, pemakaian, atau pemeliharaan yang tidak sesuai dengan petunjuk yang ada
- terhadap kerusakan yang diakibatkan kelalaian
- terhadap kesalahan pemakaian yang tidak sesuai dengan fungsi pompa tersebut
- garansi tidak berlaku apabila nota & kartu garansi tidak disertakan

INSTALASI POMPA AIR MANCUR

contoh gambar aplikasi pompa air mancur & kolam

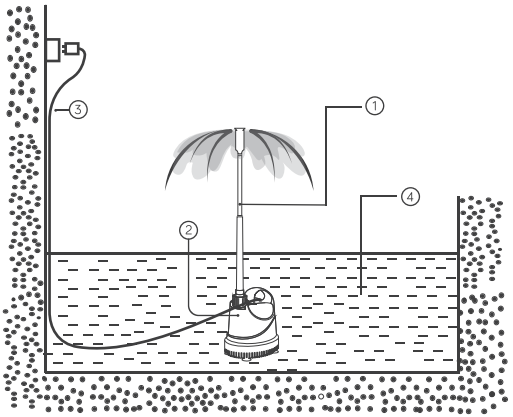

1. pipa air mancur
2. pompa air
3. kabel
4. kolam

- hubungkan pipa/selang ke outlet pompa, sebelum mengoperasikan pompa
- gunakan handel pegangan untuk mengangkat pompa, hindari menggunakan kabel listrik untuk mengangkat atau menurunkan pompa
- letakkan pompa air celup pada titik terendah
- gunakan pipa/selang fleksibel dengan diameter dalam yang sama dengan diameter konektor pompa

DATA TEKNIS

MODEL	SS-F-1000	SS-F-1500	SS-F-2500	SS-F-3000	SS-F-3800	SS-F-5500
tegangan	220-240 *V* / 50 Hz					
daya *(P1)*	12 *W*	18 *W*	35 *W*	50 *W*	72 *W*	94 *W*
pancar *(Hmax)*	1.5 *m*	1.7 *m*	2.6 *m*	3 *m*	3.6 *m*	3.8 *m*
kapasitas *(Qmax)*	1000 *lph*	1500 *lph*	2500 *lph*	3000 *lph*	3800 *lph*	5500 *lph*
konektor *(mm)*	14 mm	16 mm	13, 16, 19 mm	18 ,22, 26 mm	18, 22, 26 mm	18,22, 26 mm
outlet pompa *(inch)*	1/4"F	3/8"F	1/2"F	3/4"F	3/4"F	3/4"F
IP proteksi	IPX8					